REVISION DATA			
SYM	DESCRIPTION	DATE	APPROVED

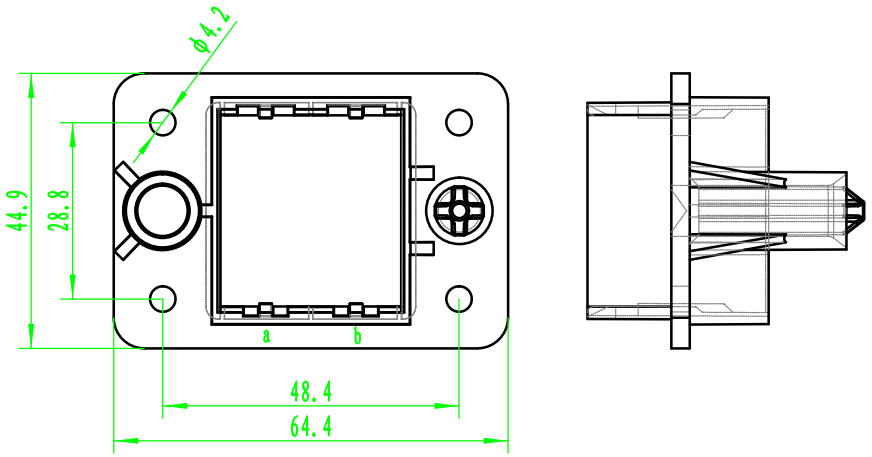

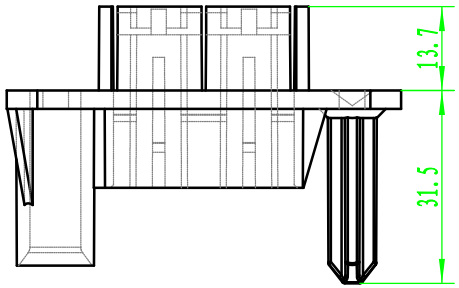

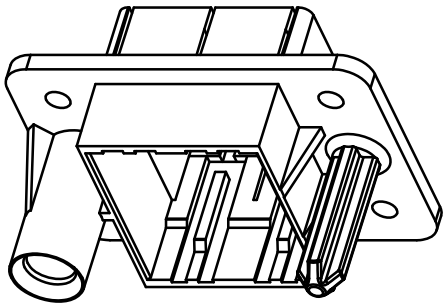

技术参数；

模块数量 :2

材料 :聚碳酸酯

模块数量 :-40°- +125°

可插板次数 :≥500

浮动数量 : ±2mm

锁定数量 : ±4mm

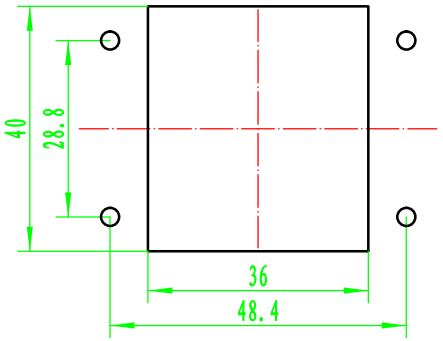

开孔尺寸图

(Paenl cut out)

Technical specification:

- No. of module: 2
- Material: polycarbonate
- Temperature range: -40°- +125°
- Mating cycles: ≥500
- Floating Tolerance: ±2m
- Locking range: ±4mm

Tolerance		SIGNATURE	DATE	Units	mm	宁波欧科瑞连接器有限公司 NINGBO OUKERUI CONNECTOR CO, .LTD.		
0～≤6 ±0.10	DRAW			Size	A4			
6～≤20 ±0.15	DESIGN			Scale		PART NAME: HZW-HF6B-ADKP-LA		
20～≤50 ±0.20	CHECK			Sheet		Drawing NO.		REV
50～≤80 ±0.30	APPROVE			Proj.		Material	聚碳酸酯	A