REVISION DATA				
SYM	ECN	DESCRIPTION	DATE	APPROVED

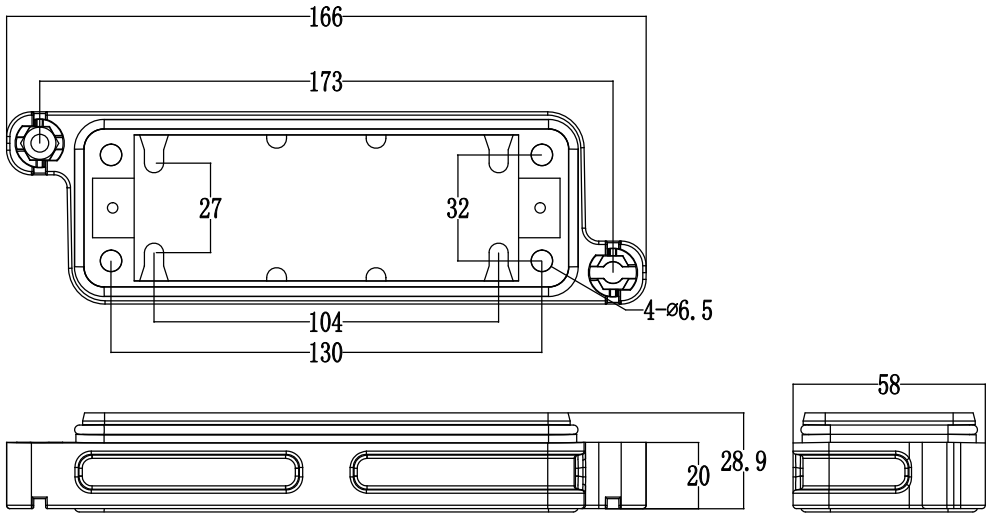

技术参数:
材料：压铸铝
表面处理：粉末喷涂
颜色：RAL9005黑色
温度范围： -40℃～+125℃
防护等级：IP68(联锁状态)
密封元件：NBR
出线方向：底出线

Specifications:
Material: aluminium die-cast
Surface: powder-coated
Color: BLACK(RAL 9005)
Limiting temperatures: -40℃～+125℃
Degree of protection : IP68
Hoods/Housings sealing: NBR
Cable entry: bottom entry

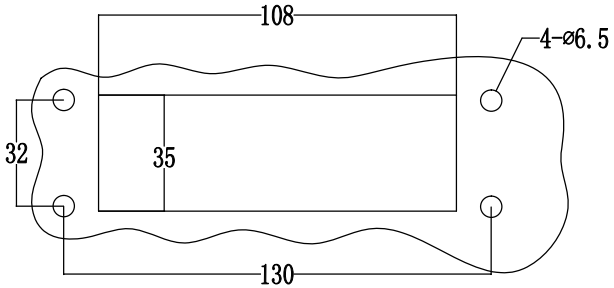

面板开孔图

Panel cut

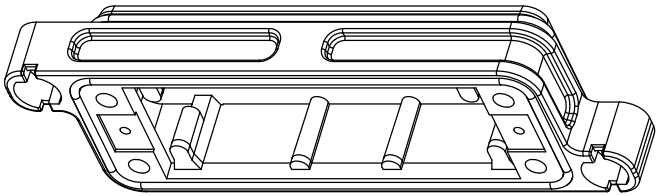

Tolerance		SIGNATURE	DATE	Units	mm	宁波欧科瑞连接器有限公司 NINGBO OUKERUI CONNECTOR CO.,LTD.		
0～≤20 ±0.15	DRAW			Size	A4			
20～≤50 ±0.25	DESIGN			Scale		PART NAME:	HZW-HP24B-ST-2H	
50～≤80 ±0.35	CHECK			Sheet		Drawing NO.		REV
80～≤120 ±0.50	APPROVE			Proj.		Material		A